HS FRANCE

Solutions de Chauffage Hautes Performances

DRAKAR

chaudière bois-bûches

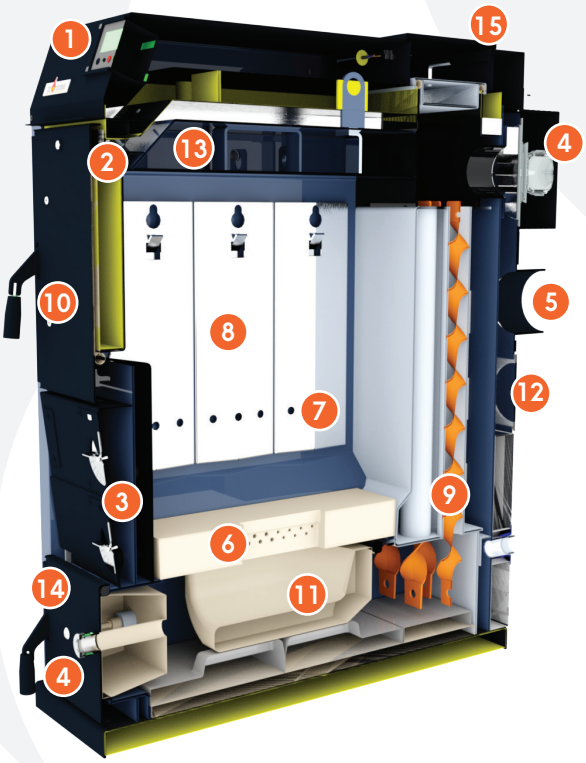

DRAKKAR

Chaudière bois-bûches

ÉLIGIBLE AUX AIDES PUBLIQUES
Pour tous renseignements :
aides@hsfrance.com

Cette chaudière est destinée aux utilisateurs de bois-bûches désirant un produit offrant de **réelles performances pour un budget réduit.**

La chaudière DRAKKAR bénéficie d'un foyer de chargement ayant un volume de 90 litres pour des bûches de 50 cm.

Associé au(x) ballon(s) tampon(s) obligatoire(s), le volume foyer **permet d'accroître l'autonomie en chauffage en réduisant le nombre de chargements par jour.**

L'accès direct au foyer de combustion ainsi que celui sous l'échangeur direct rend le décendrage très aisé. Sa grande contenance en eau permet d'allonger les cycles de fonctionnement, lui conférant un fonctionnement optimal dans le temps.

Chaudière très compacte permettant une intégration facile dans des espaces réduits ou difficiles d'accès.

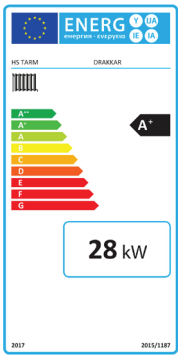

1. Tableau de commande
2. By pass d'aspiration des fumées pour un meilleur confort lors du rechargement en cours de combustion
3. Entrées d'air primaire et secondaire
4. Extracteur
5. Buse de fumées
6. Sortie d'air secondaire
7. Sortie d'air primaire
8. Tôle sèche amovible
9. Turbulateurs
10. Porte de chargement
11. Tunnel de combution
12. Boîte à fumées
13. Serpentin de décharge
14. Porte de décendrage échangeur
15. Trappe de ramonage

		DRAKKAR STANDARD 200
Puissance utile bois-bûches	kW	28
Rendement utile selon EN 303.5 - 2012 (6 étoiles)	%	89
Profondeur du foyer de chargement	mm	540
Longueur des bûches	**cm**	**50**
Volume du foyer de chargement en bois-bûches	L	90
Dimensions de la porte de chargement (l x H)	mm	350 x 250
Diamètre extérieur de la buse de fumées	mm	150
Contenance en eau	L	120
Profondeur **P**	mm	1 025
Largeur **L**	mm	540
Hauteur **H**	mm	1 204
Hateur départ **D** / retour **F**	mm	1 013 / 218
Poids à vide	kg	465
Volume d'accumulateur d'énergies **obligatoire**	L	1 000
Volume d'accumulateur d'énergies **confort**	L	1 500
Classe énergétique selon EU 2015/1189 **/ IEE**		**A+ / 118,4**
Avec sonde d'ambiance : **Classe énergétique** selon EU 2015/1189 **/ IEE**		**A+ / 122,4**
Classe de performance selon EN 303.5 - 2012		**5**
Performance environnementale (flamme verte)		**6★**

Tableau de commande, avec régulation climatique

Ce régulateur est très facile et convivial d'utilisation.

- Écran numérique rétro-éclairé, permettant de visualiser rapidement les **températures de la chaudière et des fumées**
- **Usage très convivial** grâce au nombre réduit de touches
- Le régulateur permet une mise en chauffe rapide par sur-activation du ventilateur; un voyant tricolore indique l'état du cycle de la chaudière
- **Fonction de gestion du ballon tampon par vanne de zone 3 voies** intégrée en série. Cette fonction permet d'utiliser en début de charge un volume tampon réduit et ainsi assurer une remise en chauffe plus rapide

Le principe du ballon tampon

Obligatoire pour les chaudières bois-bûches à tirage forcé, l'hydro-accumulation est une technique simple et sûre qui présente de nombreux avantages pour l'utilisateur

Phase 1

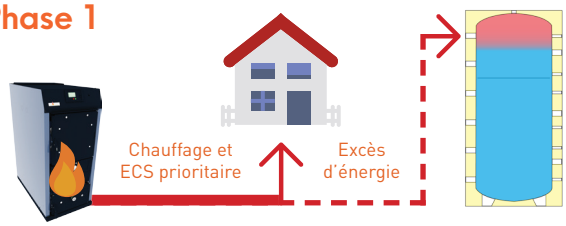

Dans un premier temps, l'énergie produite est consommée. Puis, le surplus d'énergie est stocké dans le(s) ballons(s).

Phase 2

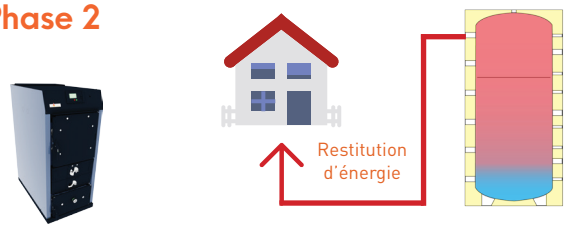

Enfin, elle est restituée au chauffage et à l'eau chaude sanitaire quand la chaudière est arrêtée.

- **Évite les phases de ralenti** et tous les effets néfastes qui en découlent
- Diminue les contraintes et la servitude liées au chargement de bois en allongeant l'autonomie de chauffe
- **Permet de s'affranchir** de la température extérieures et d'utiliser la chaudière à pleine charge de bois toute l'année
- **Production d'eau chaude sanitaire** et un raccordement facile à tous systèmes d'émissions de chaleur
- L'hydro-accumulation permet également un couplage multi-énergies avec un système solaire
- Tout ceci préserve la durée de vie de la chaudière tout en garantissant un rendement optimal et un meilleur confort d'utilisation

Cotes d'encombrement

DRAKKAR

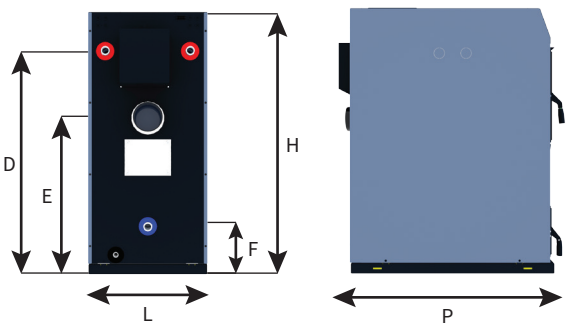

Emplacement serpentin de décharge

Côté A :

A = min. 500 mm
B = min. 150 mm
C = min. 1 190 mm

Côté B :

A = min. 150 mm
B = min. 500 mm
C = min. 1 190 mm

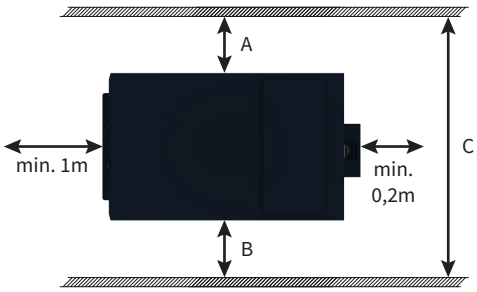

Régulation
BIO CONTROL 850i* En option

Conçue pour réguler 1 ou 2 circuits mélangés de chauffage (ou plus), la régulation BIO CONTROL 850i agit, pour chaque circuit sur une vanne 3 voies motorisée et sur le circulateur chauffage.

Cette régulation complète parfaitement l'installation et le pilotage de la chaudière et de vos circuits de chauffage.

Elle permet des économies substantielles en régulant la température d'ambiance, en contrôlant la température de départ des circuits en fonction de la température extérieure, avec un affinement de la température de la pièce par 1 sonde d'ambiance tactile couleur.

La programmation permet des abaissements indépendants par circuit pour chaque jour de la semaine.

* Compris dans les packs complets proposés dans notre catalogue tarif général

- Utilisation simple et conviviale
- Connexion Internet et WiFi
- Montage aisé
- Visualisation de la configuration complète
- Possibilité d'étendre la configuration
- Tutoriel d'information intégré

Schéma de principe

Contrôle du système avec gestion optimisée de la charge / décharge du ballon tampon

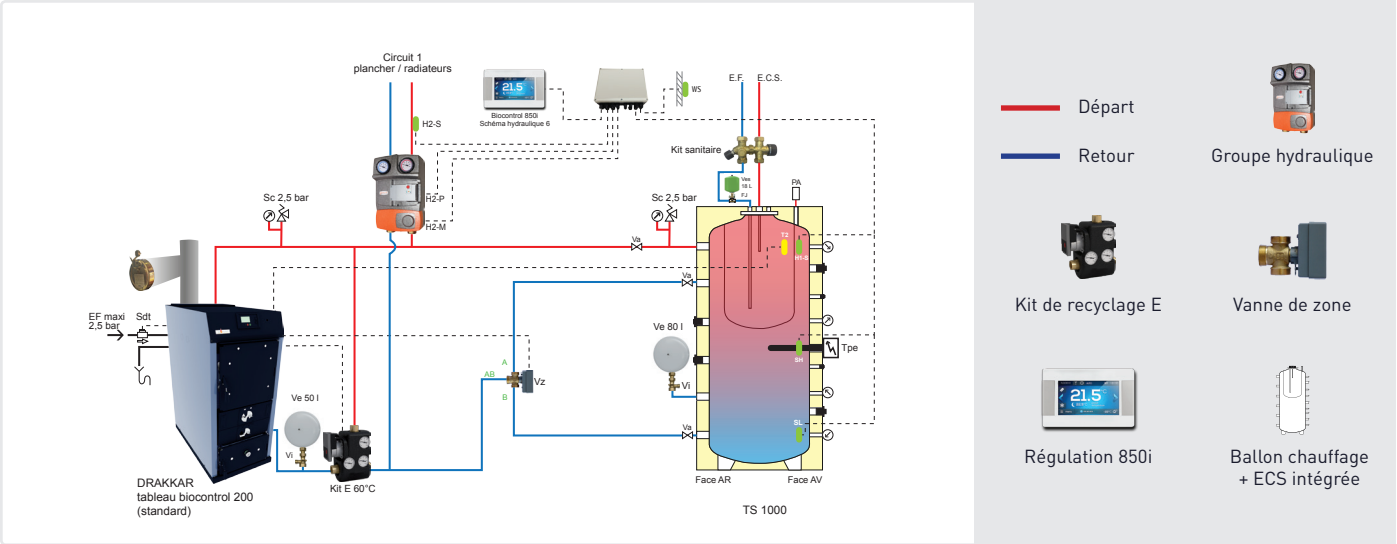

HS FRANCE ÉTEND À 5 ANS LA GARANTIE

Sur le corps de chauffe de la chaudière, le ou les ballon(s) tampon(s) et les vases d'expansion pour toute installation complète (chaudière + complément hydraulique).

Pour valider cette extension, la mise en service ainsi que les entretiens annuels devront être réalisés par BIO SERVICES (ou un installateur agréé).

OPTION MISE EN SERVICE

À commander chez notre partenaire technique

bioservices
La technique au service de la Biomasse

BIO SERVICES, partenaire technique de HS FRANCE et filiale du groupe HS, est une société indépendante proposant un appui technique aux installateurs par le biais de techniciens spécialisés dans la Biomasse.

Renseignements, tarifs et prise de RDV :
bioservices.fr ou au **03 88 48 39 50**

Les caractéristiques sont données à titre indicatif et susceptibles de modifications de la part du constructeur, sans préavis. Photos non contractuelles. Ne pas jeter sur la voie publique - Registre de Commerce Saverne 6 773 802 63 / 73B26 - SIRET - 677 380 263 00025